Válvula de Simple Asiento Manual de Cierre

NLM

I Aplicación

La válvula NLM de cierre es una válvula de simple asiento accionada manualmente, diseñada para aquellas aplicaciones donde la automatización no sea requerida. Se utiliza también como válvula de regulación (con obturador parabólico).
Con su diseño sanitario, son indicadas para las industrias láctea, alimentaria,de bebidas, indústria farmacéutica y química fina.

I Principio de funcionamiento

Las válvulas de asiento NLM se accionan mediante una maneta que permite graduar la apertura / cierre del obturador.

I Diseño y características

Disponible en dos versiones: - válvula de cierre
- válvula de cambio
Tuerca de bloqueo de posición.
Cuerpo orientable 360º.
Connexiones soldar (mm o pulgadas).

I Materiales

Piezas en contacto con el producto	*AISI 316L*
Otras piezas de inoxidable	*AISI 304*
Juntas	*EPDM según FDA 177.2600*
Acabado superficial interno	*Ra ≤ 0,8µm*
Acabado superficial externo	*pulido brillante*

Opción: obturador parabólico

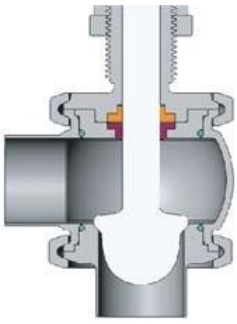

I Opciones

Sello de vapor
(dónde se requiere esterilización del eje).
Cuerpo con camisa de calefacción.
Obturador parabólico
(para utilizar como válvula de regulación).
Acabado superficial interno Ra ≤ 0,5 µm.
Juntas en NBR o FPM.
Conexiones DIN, Clamp, SMS, RJT, FIL-IDF.

SOURCE OF SOLUTIONS

I Especificaciones técnicas

Tamaños disponibles	*DN 25 - DN 100*	*DN 1"- DN 4"*
Tª de trabajo	*-10 ºC a +120 ºC (EPDM)*	*14 ºF a 248 ºF*
	+140 ºC (SIP, máx. 30 min)	*284 ºF*
Máxima presión de trabajo	*10 bar*	*145 PSI*

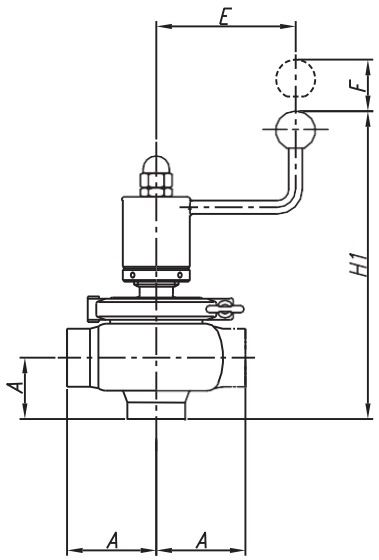

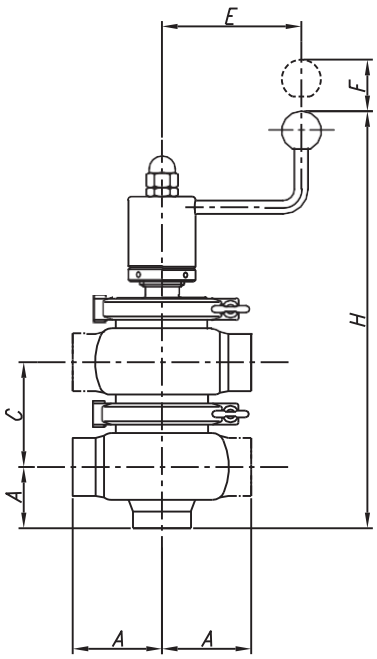

DN		A	C	E	F_{min}	H	H1
25	1"	50	56	125	22	295	240
40	1 ½"	60	68		22	325	255
50	2"	70	84		32	345	265
65	2 ½"	80	100		36	385	285
80	3"	90	115		36	420	305
100	4"	125	138		40	485	345